外観図 55Z890S

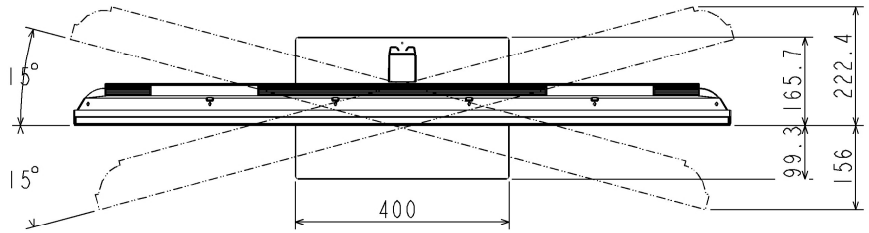

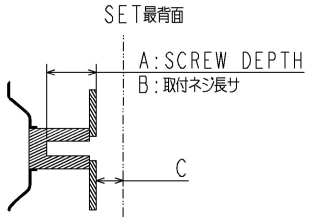
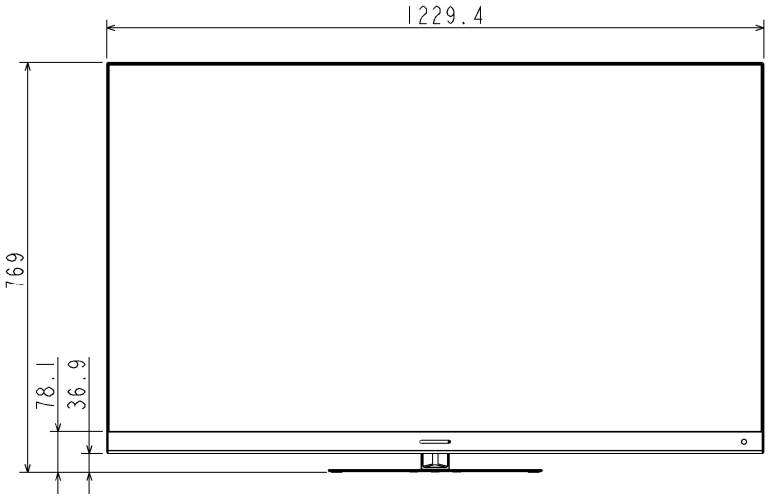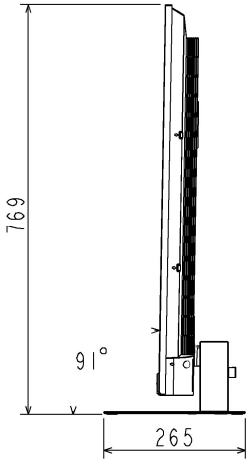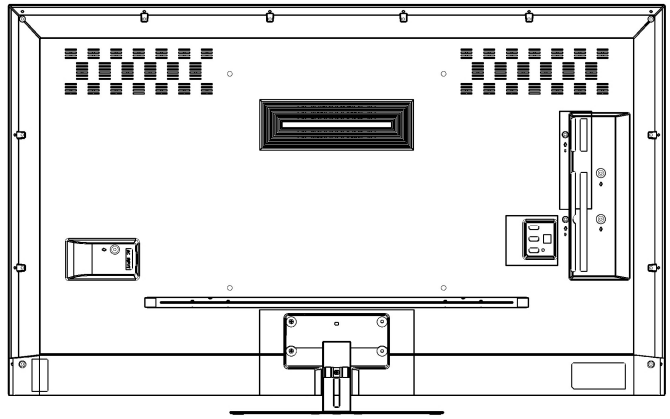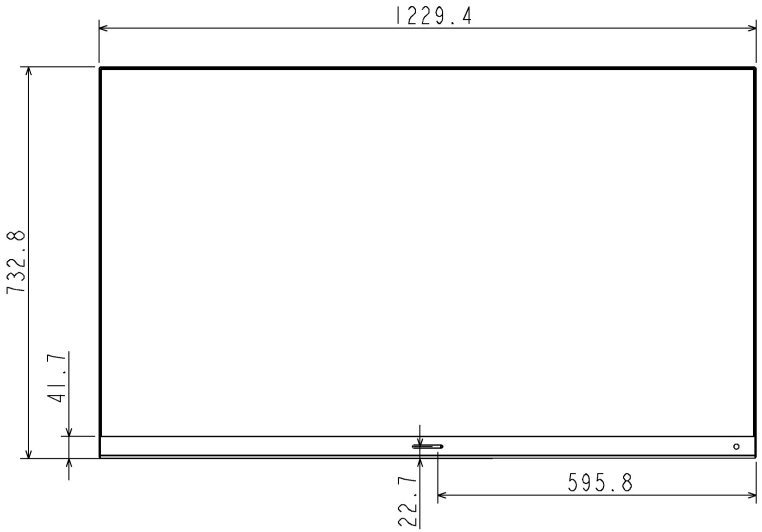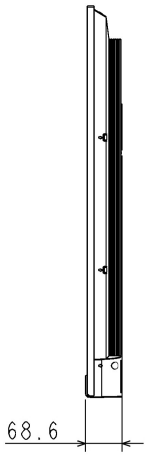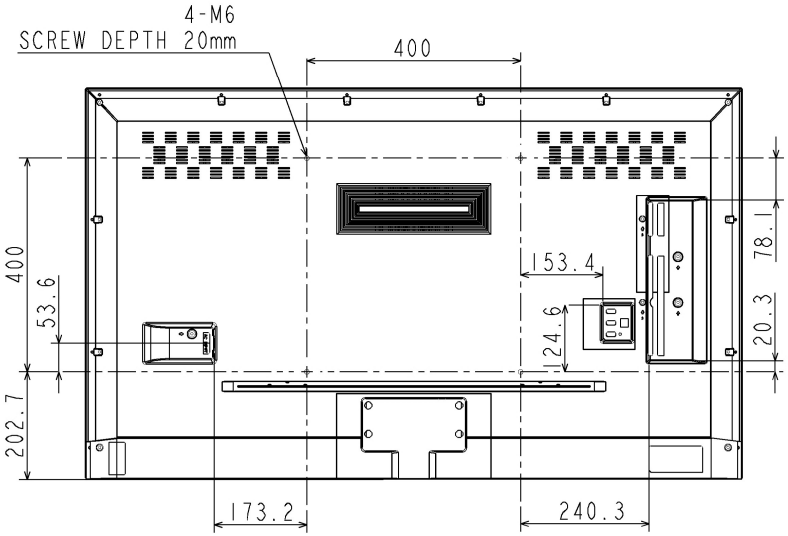
	(mm)
A	20.0
B	12~20
C	2.0